MANUEL D'UTILISATION

COQUILLE

Chariot enrouleur 50M
- Réf : GPSTO10112 -
- Batch N° : 3111153 -

Lucien le jardinier
POUR LE PLUS BEAU DES JARDINS

Veuillez lire attentivement ce mode d 'emploi et noter les informations fournies. Utilisez ce mode d'emploi pour vous familiariser avec le produit, son bon usage et les consignes de sécurité.

Importé par GPS GROUP - 18/24 rue Jacques Reattu - Buroparc Bât C - 13009 Marseille

1. INTRODUCTION

Ce chariot enrouleur de tuyaux est une solution de stockage durable et pratique. Il convient pour un tuyau d'arrosage d'une longueur maximum de 50m en 1/2 "I.D. (non inclus).

2. LISTE DES PIECES

Partie N°	Description	Pièce	Quantité
1	Support de fixation		2
2	Epingle en plastique		6
3	Poignée en métal- la plus longue	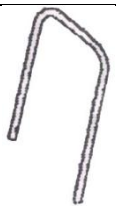	1
4	Support en métal "u"		1
5	Tube de support en métal pour les roues		3
6	Connecteur à trois voies		2
7	Roue		2
8	Enjoliveur		2
9	Bobine		2
10	Barre transversale pour la bobine		2
11	Manivelle		1
12	Ensemble des raccords de tuyaux coudés		1
13	Adaptateur femelle-BSP Thd		1

3. *CONFIGURATION DU CHARIOT ENROULEUR*

Tout d'abord, veuillez retirer toutes les pièces de la boîte, puis suivez les étapes ci-dessous :

- *Étape 1 :* Connectez la pièce n ° 5 avec les connecteurs à trois voies de la pièce n ° 6 pour former un support métallique. (Fig.1)
- *Étape 2 :* Connectez les parties 3, 4 avec la pièce n ° 1. (Fig. 2). Puis assemblez au support métallique. (Fig.1). Fixez le support en insérant des goupilles en plastique dans les trous.
- *Étape 3 :* Installez les deux roues sur le support de roue en métal et fixez les enjoliveurs. (Fig.3)
- *Étape 4 :* Assemblez les deux bobines avec les barres transversales pour celle-ci afin de former l'enrouleur. (Fig.4)
- *Étape 5 :* Fixez la manivelle sur l'enrouleur. (Fig.5)
- *Étape 6 :* Installez l'ensemble des raccords de tuyaux coudés ainsi que l'adaptateur femelle. (Fig.6)

Maintenant, le chariot enrouleur est prêt à être utilisé. (Fig.7)

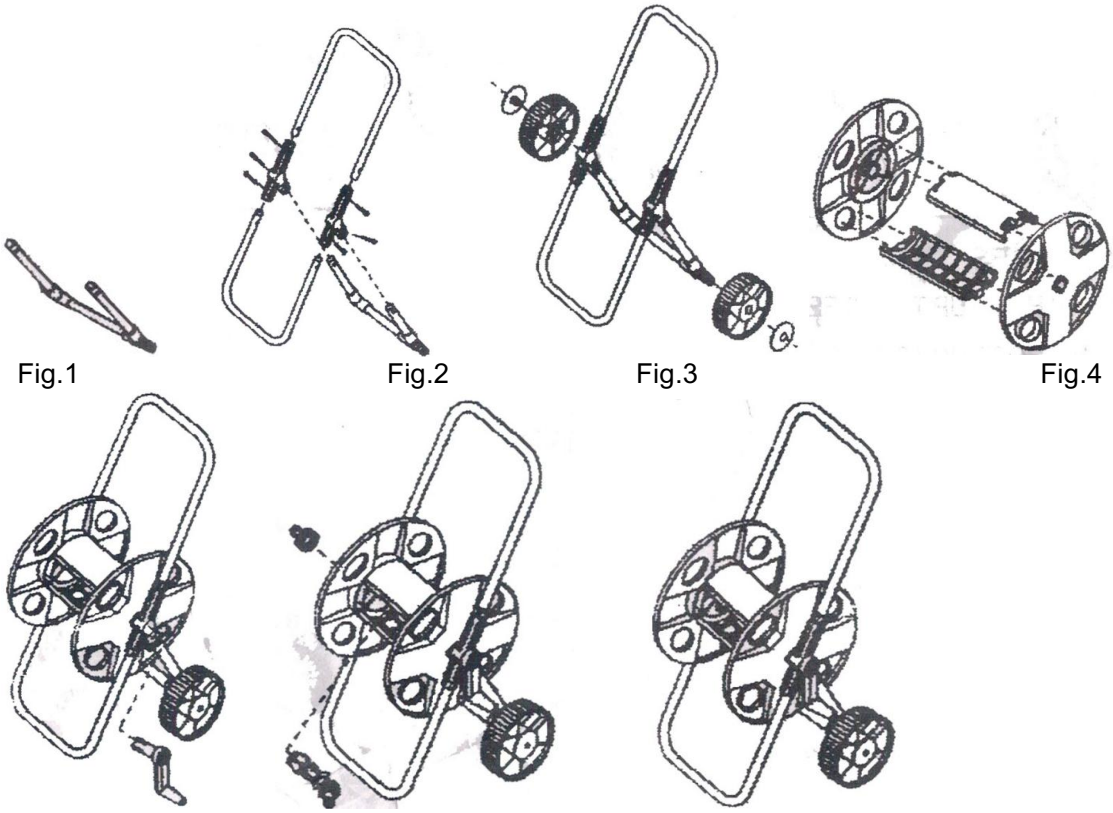

4. ENTRETIEN

Pour prolonger la durée de vie de votre chariot enrouleur, nous vous recommandons, si possible, de le ranger à l'abri de la lumière directe du soleil.
Pour nettoyer l'enrouleur, essuyez-le simplement avec un chiffon humide.
N'utilisez pas de nettoyants ou autres produits abrasifs.