Manuel d'utilisation
Débroussailleuse 36V
GPSOT82454AB - GPSOT82454SB

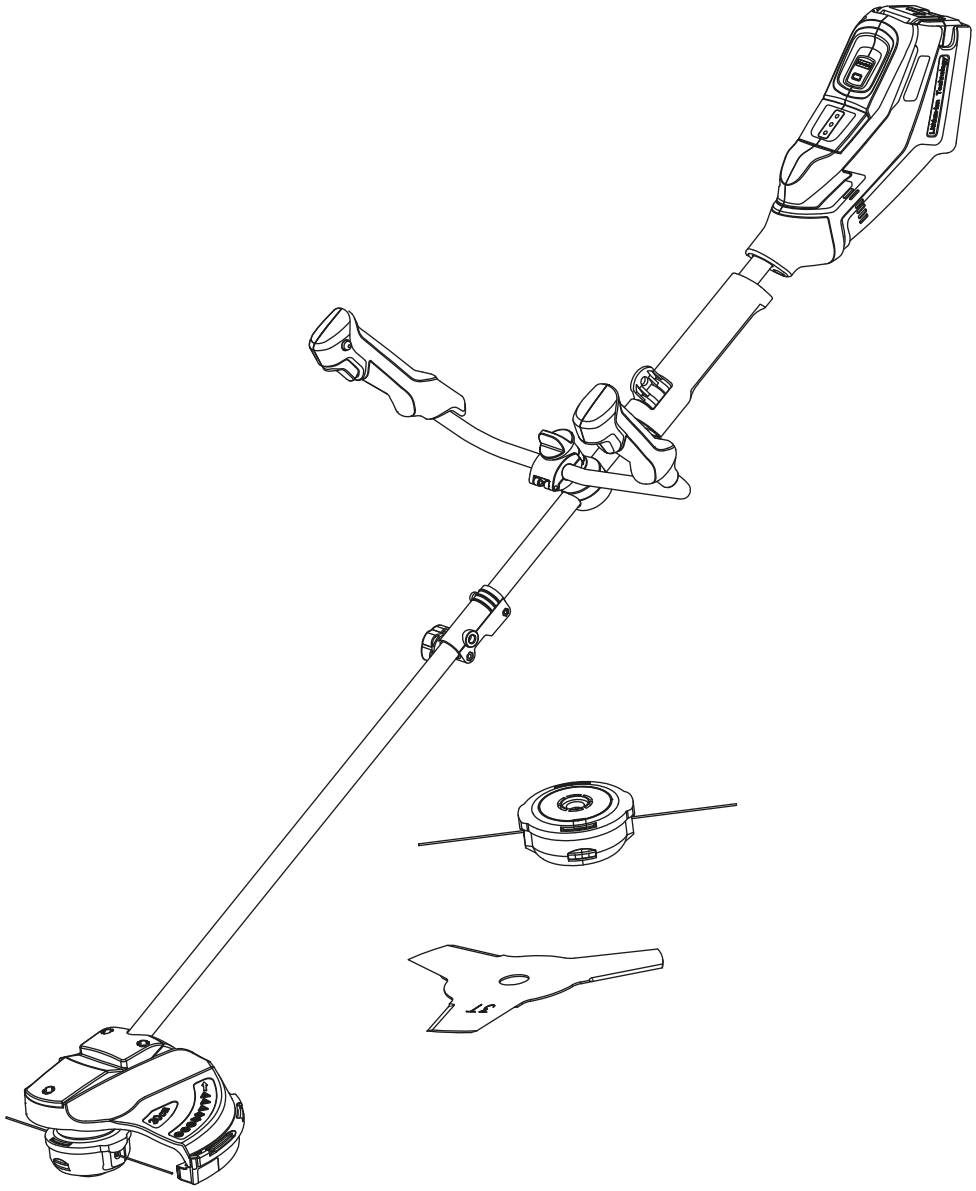

SOMMAIRE

SOMMAIRE 2

1. VUE D'ENSEMBLE 3

2. REGLES DE SECURITE GENERALES 4

3. REGLES DE SECURITE SPECIFIQUES 5

1) DES REGLES DE SECURITE SPECIFIQUES POUR LE COUPE-HERBE 5
2) REGLES DE SECURITE SPECIFIQUES POUR L'UTILISATION DES DEBROUSSAILLEUSES ET DES LAMES DE DEBROUSSAILLEUSE 6
3) REGLES DE SECURITE ELECTRIQUE 7
4) REGLES DE MAINTENANCE 7
5) REGLE DE SERVICE 8
6) LES REGLES D'ENTREPOSAGE ET DE TRANSPORT 8

4. SIGNIFICATIONS DES SYMBOLES DANS LE MANUEL 8

5. ASSEMBLAGE 9

1) FIXATION DU PROTECTEUR (FIG.2) 10
2) SUPPORT POUR RALLONGE 10
1) DEMONTAGE DE LA LAME 11
2) INSTALLATION DE LA LAME (FIG.8) 11
1) DEMONTAGE DE LA LAME 12
2) INSTALLATION DE LA TETE DE COUPE 12

1. VUE D'ENSEMBLE

1. Batterie	7. Bouton de réglage
2. Bouton d'ouverture de la batterie	8. Raccordement
3. Témoin lumineux	9. Tube en aluminium
4. Bouton de verrouillage	10. Garde
5. Garde	11. Lame à 3 dents
6. Poignée	12. Bobine multi fils

Tension	36V
Diamètre de coupe	12"
Diamètre de la ligne	0,065

CONSERVER CE MANUEL POUR RÉFÉRENCE ULTÉRIEURE

Cet appareil n'est pas destiné à être utilisé par des personnes (y compris les enfants) ayant une capacité de charge réduite, la compréhension ou le manque d'expérience et de connaissances, à moins qu'ils n'aient été supervisés ou des instructions concernant l'utilisation de l'appareil par une personne responsable de leur sécurité. Les enfants doivent être surveillés pour s'assurer qu'ils ne jouent pas avec l'appareil. Ce produit a de nombreux accessoires pour rendre son utilisation plus agréable et agréable. Sécurité, performance et la fiabilité a été la priorité absolue dans la conception de ce produit, ce qui permet de le rendre plus facile à utiliser et à entretenir.

2. REGLES DE SECURITE GENERALES

AVERTISSEMENT :

Lors de l'utilisation d'appareils de jardinage électriques, il faut toujours prendre les précautions de base suivantes jusqu'à réduire les risques d'incendie, d'électrocution et de blessures, y compris les risques suivants :

LIRE TOUTES LES INSTRUCTIONS RÈGLES GÉNÉRALES DE SÉCURITÉ

- Familiarisez-vous avec les commandes et l'utilisation correcte du produit.
- Dégagez la zone de travail avant chaque utilisation. Enlevez tous les objets, tels que les pierres, le verre brisé, les clous, du fil ou de la ficelle qui peut être lancé ou s'emmêler dans la ligne de coupe.
- Portez des pantalons, des bottes et des gants lourds et longs. Ne pas porter
- Vêtements amples, shorts ou pieds nus. Ne pas porter bijoux de toute sorte.
- Fixez les cheveux au-dessus de l'épaule pour éviter qu'ils ne s'emmêlent dans les pièces en mouvement.
- Ne pas permettre aux enfants ou aux personnes non formées d'utiliser ce produit.
- Gardez tout près de vous, en particulier les enfants et les animaux de compagnie, à au moins 15 m de la zone d'opération.
- N'utilisez pas ce produit si vous êtes fatigué, malade ou sous l'influence de l'alcool, de drogues, les médicaments.
- Ne pas utiliser dans des conditions de mauvais éclairage. N'utilisez l'appareil qu'à la lumière du jour ou d'une bonne lumière artificielle. Maintenir une bonne stabilité et un bon équilibre. Ne dépassez pas la portée de la main. Plus l'atteinte peut entraîner une perte d'équilibre ou l'exposition à des dangers.
- Tenez toutes les parties de votre corps éloignées des pièces mobiles. Inspecter le produit avant utilisation.
- Remplacez les pièces endommagées avant utilisation.
- Ne pas utiliser le produit dans des endroits humides ou mouillés.
- Ne pas utiliser le produit sous la pluie.
- Porter une protection auditive de sécurité et des lunettes de protection ou des masques lors de l'utilisation de ce produit.
- Utilisez le bon produit. N'utiliser le produit que pour l'usage auquel il est destiné.
- Ne pas manipuler le produit avec les mains mouillées.

- Ne pas utiliser l'appareil si l'interrupteur ne l'allume pas ou ne l'éteint pas. Un produit ne peut pas être si l'interrupteur est dangereux et doit être réparé.
- Évitez les démarrages accidentels ; ne transportez jamais le produit avec le doigt sur la gâchette.
- Restez vigilant et faites attention à ce que vous faites. Faites preuve de bon sens lorsque vous utilisez ce produit.
- Ne forcez pas le produit. Il fera un meilleur travail avec moins de risque de blessure si vous l'exploiter à la vitesse pour laquelle il a été conçu.
- Avant d'utiliser la machine et après un choc, vérifiez qu'il n'y a pas de signes d'usure ou de dommages.
- Réparer si nécessaire.
- Maintenir l'outil bien entretenu, serrer les fixations et remplacer les pièces usées.
- Débranchez immédiatement la fiche si le cordon d'alimentation ou la rallonge est endommagé ou sectionné.
- Débrancher le produit de l'alimentation électrique lorsqu'il n'est pas utilisé, avant l'entretien et au moment de la maintenance.
- Veillez à ce qu'il n'y ait pas de blessures dues à l'utilisation d'un dispositif de réglage de la longueur de la ligne. Après avoir prolongé la longueur de la ligne de coupe, ramener l'outil à sa position normale de fonctionnement.
- Lisez le manuel d'instructions et suivez tous les avertissements et instructions de sécurité.
- Porter une protection de la tête, là où il y a un risque de chute d'objets.
- Porter une protection des pieds et des gants (sur les débroussailleuses)
- Ne pas utiliser de lames métalliques (sur tondeuse à gazon)

3. REGLES DE SECURITE SPECIFIQUES

1) Des règles de sécurité spécifiques pour le coupe-herbe

- Remplacez la tête de coupe si elle est fissurée, ébréchée ou endommagée de quelque façon que ce soit. Assurez-vous que le coupe-bordures est correctement installée et solidement fixée.
- Assurez-vous que toutes les sangles de protection et les poignées sont correctement et solidement fixées.
- N'utiliser que la tête de coupe de la ligne de remplacement du fabricant.
- Ne jamais faire fonctionner l'appareil sans le dispositif de protection en place et en bon état.
- Utiliser le produit uniquement pour couper l'herbe et les mauvaises herbes légères. Ne pas utiliser à d'autres fins.
- Avant de mettre le produit en marche, positionnez-le de manière à ce que la ligne n'entre en contact avec rien dont vous n'avez pas l'intention de couper.
- Maintenez une prise ferme sur les deux poignées lors de la coupe. Garder
- La tête de la tondeuse sous le niveau de la taille. Ne jamais couper avec la tête de coupe à plus de 76cm ou plus du sol.
- Veillez à ce que la zone de travail soit exempte de fils, de pierres et de débris.
- Ne pas couper contre des objets durs. Vous risqueriez de vous blesser ou d'endommager le coupe-bordures.

- N'utilisez pas la tondeuse pour couper de l'herbe qui n'est pas en contact avec le sol ; par exemple, pas d'herbe coupée qui est sur des murs ou des rochers, etc.
- Utilisez toujours votre coupe-bordures en position verticale.
- Tenir les mains éloignées de la ligne de coupe. N'essayez pas d'enlever le matériau coupé ou de le maintenir en place.
- Matériau à couper lorsque la ligne est en mouvement. Assurez-vous de débrancher le produit avant de le nettoyer.
- Du matériel coincé sur la ligne. Ne saisissez pas la ligne lorsque vous ramassez ou tenez le produit.
- Soyez prudent après avoir éteint le produit. La ligne se met en marche après avoir éteint le produit.
- Ne jamais installer de lignes de coupe de métal.
- Ne changez pas la garniture dans les espaces fermés ou mal ventilés ou en présence de substances inflammables et/ou explosives telles que liquides, gaz et poudres.
- Ne traversez pas de routes ou de chemins de gravier avec le coupe-bordures toujours en marche.

2) *Règles de sécurité spécifiques pour l'utilisation des débroussailleuses et des lames de débroussailleuse*

- N'utilisez pas la débroussailleuse à moins que la garde de lame ne soit solidement fixée en place et en bon état.
- Utiliser des gants lourds lors de l'installation ou du retrait des lames.
- N'essayez pas de toucher ou d'arrêter la lame pendant qu'elle tourne.
- Une lame en roue libre peut causer des blessures en continuant de tourner après l'arrêt ou le relâchement de la gâchette. Maintenez le contrôle approprié jusqu'à ce que la lame soit complètement arrêtée de tourner.
- Remplacez toute lame endommagée. Toujours s'assurer que la lame est installée correctement et solidement fixés avant chaque utilisation. Le non-respect de cette consigne peut entraîner des blessures graves.
- Utilisez uniquement la lame TROIS DENTS de rechange du fabricant destinée à être utilisée sur cette débroussailleuse.
- N'utilisez pas d'autre lame.
- La lame TROIS DENTS est conçue pour couper uniquement les mauvaises herbes pulpeuses et les vignes. Ne pas utiliser pour d'autres usages que ce but précis. N'utilisez jamais la lame TROIS DENTS pour couper une brosse à bois.
- Soyez extrêmement prudent lorsque vous utilisez la lame avec cet appareil. La poussée de la lame est la réaction qui peut se produire lorsque la lame de filature entre en contact avec tout ce qu'elle ne peut pas couper. Ce contact peut causer la lame pour s'arrêter un instant, et soudain "pousser" l'appareil loin de l'objet qui était en train d'exploser.
- Cette réaction peut être suffisamment violente pour que l'opérateur perde le contrôle de l'appareil.
- La poussée de la pale peut se produire sans avertissement si la pale s'accroche, se décroche ou se lie. C'est plus probable se produisent dans des zones où il est difficile de voir le matériau coupé. Pour la facilité de coupe et la sécurité, s'approcher des mauvaises herbes coupées de droite à gauche.

- Si l'on rencontre des souches ligneuses, cela pourrait réduire au minimum la réaction de poussée des pales.
- Ne jamais couper de matériaux de plus de 13mm de diamètre.
- Portez toujours la sangle d'épaule lors de la mise en place de la débroussailleuse et ajustez-vous pour une utilisation confortable.
- Maintenir une prise ferme sur les deux poignées lors de la coupe à l'aide d'une lame. Tenir la lame éloignée à partir du corps et sous la taille. Ne jamais utiliser la débroussailleuse avec la lame située à 76cm ou plus au-dessus du niveau du sol.

3) Règles de sécurité électrique

- S'assurer que le cordon d'alimentation est placé de façon à ce qu'il ne puisse pas être piétiné, trébuché ou autre.
- N'abusez pas du cordon d'alimentation. Ne transportez jamais le produit par le cordon. Ne jamais débrancher la fiche de l'appareil par le cordon. Tenir le cordon à l'écart de la chaleur, de l'huile et des arêtes vives.
- Pour les travaux à l'extérieur, n'utiliser que des rallonges homologuées avec une croix de conducteur min.
- Section de 1,5 mm Les connecteurs doivent avoir des contacts de mise à la terre et être étanches à l'eau de pluie.
- Inspectez les rallonges pour déceler toute détérioration, coupure ou fissure dans l'isolant. Réparer ou remplacer les cordons si des défauts apparaissent.
- Une plaque signalétique sur le produit indique la tension de l'appareil. Ne jamais brancher l'appareil sur une prise secteur qui diffère de cette tension.
- Si le cordon d'alimentation ou le câble de rallonge est endommagé pendant l'utilisation, débranchez le cordon de l'approvisionnement immédiatement. NE PAS TOUCHER LE CORDON AVANT DE LE DÉBRANCHER DE L'APPROVISIONNEMENT.
- L'alimentation électrique doit être fournie par l'intermédiaire d'un dispositif de courant résiduel (RCD) avec un déclencheur courant ne dépassant pas 30mA.

4) Règles de maintenance

- Gérer le produit avec des soins.
- Suivre les consignes à la place de
- Gardez le produit sec, propre et exempt d'huile et de graisse.
- Débranchez l'appareil avant d'effectuer des réglages ou des réparations.
- Ne pas utiliser le produit si des pièces ont été endommagées. Vérifiez régulièrement le produit pour vous assurer qu'il n'est pas endommagé.
- S'assurer qu'il fonctionnera correctement et qu'il exécutera la fonction prévue.
- Les pièces mobiles, la fixation des pièces mobiles, la casse des pièces et toute autre condition qui pourrait survenir affectent le fonctionnement de l'unité. Inspectez le branchement électrique de l'appareil. Toute pièce endommagée doit être réparée correctement ou remplacée
- Garder le produit propre et exempt d'herbe coupée et d'autres matériaux qui pourraient s'y loger dans les lignes de coupe et les évents d'aération.
- Ne jamais arroser ou asperger le produit avec de l'eau ou tout autre liquide. N'utilisez pas de détergents ou de solvants. Garder les poignées sèches, propres et exemptes de débris.

- Après chaque utilisation, nettoyer avec un chiffon doux et sec.

AVERTISSEMENT :
Avant d'effectuer toute opération de maintenance, couper l'alimentation électrique par débrancher la fiche du secteur.
Si la lame coupée est usée ou cassée, faites-la remplacer en communiquant avec un service autorisé.

5) Règle de service

- L'entretien de ce produit doit être effectué par un technicien qualifié. Entretien ou maintenance effectué par un personnel non qualifié pourrait causer des blessures à l'utilisateur et/ou endommager le produit. Un tel peut également annuler votre garantie.
- N'utilisez que des pièces de rechange identiques pour l'entretien de l'appareil. Suivez les instructions de la section Entretien de ce manuel. Utilisation de pièces non autorisées ou non conformes les instructions d'entretien peuvent créer un risque de chocs, de blessures graves à l'utilisateur et/ou de dommages à l'appareil. Une telle utilisation peut également annuler votre garantie.

6) Les règles d'entreposage et de transport

- Arrêter le moteur lorsque vous attendez de couper ou lorsque vous marchez à partir d'une seule coupe d'un endroit à l'autre.
- Entreposer le produit à l'intérieur dans un endroit sec.
- Rangez le produit en hauteur ou verrouillez-le pour éviter toute utilisation non autorisée ou tout dommage. Conservez le produit hors de la portée des enfants.
- Sécuriser le produit lors de son transport.
- Conservez ces instructions. Consultez-les fréquemment et utilisez-les pour donner des instructions à d'autres personnes qui pourraient avoir besoin d'aide pour utiliser ce produit. Si vous prêtez ce produit à quelqu'un, prêtez aussi ces instructions.

4. SIGNIFICATIONS DES SYMBOLES DANS LE MANUEL

Les mots indicateurs et les significations qui suivent visent à expliquer les niveaux de risque associés à ce produit.

DANGER : Indique une situation dangereuse imminente qui, si elle n'est pas évitée, va entraîner la mort ou des blessures graves.

AVERTISSEMENT : Indique une situation potentiellement dangereuse qui, si elle n'est pas évitée, pourrait entraîner des blessures graves

ATTENTION : Indique une situation potentiellement dangereuse qui, si elle n'est pas évitée, peut entraîner blessure mineure ou modérée.

ATTENTION : (sans symbole d'alerte de sécurité) Indique une situation qui peut entraîner dommages matériels

AVERTISSEMENT :
Respectez toutes les mesures de sécurité normales pour éviter les chocs électriques.

AVERTISSEMENT :
Pour éviter des blessures graves, n'essayez pas d'utiliser ce produit tant que vous n'avez pas lu attentivement et compris les instructions d'utilisation dans sa totalité. Conservez ce manuel d'utilisation et consultez-le fréquemment pour continuer à utiliser l'appareil en toute sécurité, et de donner des instructions à d'autres personnes susceptibles d'utiliser ce produit.

AVERTISSEMENT :
L'utilisation d'un outil électrique peut entraîner la projection de corps étrangers dans les yeux, ce qui peut entraîner des lésions oculaires. Avant de commencer à utiliser l'outil motorisé, toujours porter des lunettes de protection ou des lunettes de sécurité à coques latérales, un écran facial intégral au besoin. Nous recommandons l'utilisation d'un masque de sécurité à vision large au-dessus des lunettes ou d'un masque de sécurité standard.

5. ASSEMBLAGE

Connecter l'accessoire à la barre

1. Poussez le levier de verrouillage vers le bas

2. Insérez l'accessoire dans l'arbre principal. Replacez le levier de verrouillage dans la position ouverte.

3. Serrer fermement la vis.

Le coupleur (15) relie la fixation à la partie supérieure. Suivez les étapes suivantes pour connecter l'appareil fixation sur la partie supérieure.

- Desserrez l'écrou à ailettes en le tournant dans le sens inverse des aiguilles d'une montre. Enlevez le capuchon d'extrémité de l'appareil.Alignez le bouton avec l'encoche de guidage de la partie supérieure. Faites glisser le bouton l'arbre de fixation dans la partie supérieure jusqu'à ce que l'arbre de fixation s'enclenche en place. **REMARQUE :** Si le bouton ne se relâche pas complètement, tourner légèrement l'arbre de fixation jusqu'à ce que l'arbre de la machine se trouve dans le trou de positionnement.Serrez fermement l'écrou à ailettes en le tournant dans le sens des aiguilles d'une montre.
  REMARQUE : Pendant le fonctionnement, vérifier périodiquement l'écrou à ailettes et le serrer si nécessaire.

1) <u>Fixation du protecteur *(FIG.2)*</u>

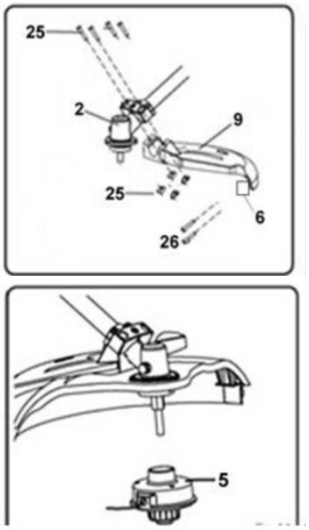

- Procédez comme suit pour fixer la protection de débroussailleuse (Fig.2)
- Monter la garde de lame (6) sur le support de montage (9).
- Installer les quatre vis (25) à partir du haut du support de montage à travers la garde de lame et dans les plaques de montage filetées (25).
  Suivez ces étapes pour fixer le déflecteur d'herbe (Fig.3)
- Fixer le déflecteur d'herbe (5) sur le carter d'engrenage.
- Monter les trois vis (25) dans le carter d'engrenage et serrer fermement.

2) <u>*Support pour rallonge*</u>

Un support de rallonge est situé au bas de l'appareil, à l'arrière de la tondeuse. Cela permet de soulager le cordon d'alimentation et d'éviter les risques d'incendie.

- Utilisez le support de rallonge lorsque vous branchez la rallonge au cordon d'alimentation pour empêcher la déconnexion. N'utilisez qu'une rallonge électrique extérieure approuvée.
- Bouclez le cordon de rallonge dans le porte-cordon de rallonge située à l'extrémité inférieure du trimmer.
- Tirez la boucle de la rallonge autour de la languette et serrez-la fermement.
- Branchez une rallonge pour brancher le coupe-herbe.

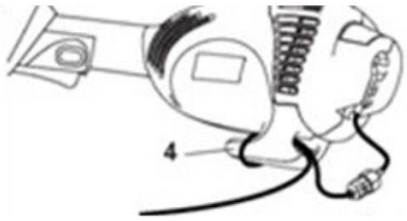

LA CONVERSION DE TONDEUSE À GAZON EN DÉBROUSSAILLEUSE (FIG.2 & FIG.10) EN ENLEVANT LE TÊTE À CORDES

1) Démontage de la lame

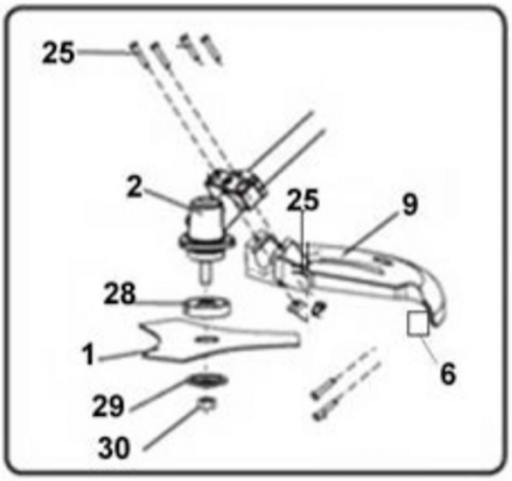

- Aligner la fente de la rondelle de la bride supérieure (28) avec le trou du réducteur (2). Placez un à travers la fente de la rondelle de la bride supérieure et le trou du réducteur.
- Tournez le bouton (30) dans le sens des aiguilles d'une montre pour l'enlever. Retirer la bobine (5) et la tête de coupe (1) de l'entraînement (15).
- Placer la goupille de retenue à travers la rondelle de la bride supérieure et du réducteur. À l'aide d'une clé de 17mm, tournez le connecteur du lecteur dans le sens des aiguilles d'une montre pour le retirer.
- Retirer la rondelle de la bride supérieure de l'arbre d'engrenage et pour l'installation de la lame.
- Retirez le carter de protection du coupe-herbe.

REMARQUE : Ranger les pièces de la tête de coupe ensemble pour une utilisation ultérieure.

2) Installation de la lame (fig.8)

- Placer la rondelle de la bride supérieure sur l'arbre d'engrenage avec le côté creux vers la garde de lame.
- Centrez la lame sur le rebord supérieur en vous assurant qu'elle repose à plat.

Installer le boîtier en forme de godet rondelle (28) avec le centre sur élevé loin de la lame. Monter l'écrou de lame (30). La lame (1) tourne dans le sens inverse des aiguilles d'une montre à partir du poste de conduite.

- Placez la goupille de retenue à travers la fente dans la partie supérieure de l'appareil et le trou dans le réducteur (28).
- En utilisant une clé de 17 mm, tourner l'écrou de la lame dans le sens inverse des aiguilles d'une montre.
- Serrer fermement l'écrou.
- Installez le carter de protection de la débroussailleuse.

CONVERSION DE DÉBROUSSAILLEUSE EN TONDEUSE À GAZON

1) *Démontage de la lame*

- Placer la goupille de retenue à travers la fente de la bride supérieure.
- Tourner l'écrou de la lame dans le sens des aiguilles d'une montre pour le retirer.
- Retirer la rondelle bombée et la lame.
- Retirer la rondelle de la bride supérieure de l'arbre d'engrenage et pour l'installation de la tête de coupe.
- N'enlevez pas la protection de la débroussailleuse.

REMARQUE : Ranger les pièces de la débroussailleuse ensemble pour une utilisation ultérieure.

2) *Installation de la tête de coupe*

- Monter la rondelle de la bride supérieure sur l'arbre d'engrenage avec le côté creux vers le réducteur.
- Placer la goupille de retenue à travers la fente de la rondelle de la bride supérieure et le trou dans l'engrenage.
- A l'aide d'une clé de 17mm, tournez le connecteur d'entraînement dans le sens inverse des aiguilles d'une montre pour l'installer. Serrer en toute sécurité.
- Placez la tête de coupe sur le connecteur du lecteur.
- Placer la goupille de retenue à travers la fente de la bride supérieure.
- Installer la retenue de bobine et tourner dans le sens inverse des aiguilles d'une montre pour serrer fermement.
- Installez le carter de protection du coupe-herbe.

AVERTISSEMENT :
Le produit peut projeter des objets pendant l'opération, causant des blessures à l'opérateur.
Portez toujours une protection oculaire appropriée, des lunettes de sécurité, des bottes, des gants et des pantalons longs et épais lorsque vous utilisez le produit.

UTILISATION PRÉVUE (débroussailleuse) :
Le produit équipé d'une lame rotative en métal ou en plastique destinée à couper les mauvaises herbes, les broussailles, les petits arbres et la végétation similaire.
Cette débroussailleuse n'est pas autorisée à être utilisée pour la coupe de fleurs.

UTILISATION PREVUE (Coupe-bordures) :
Ce coupe-bordures est conçu pour tondre l'herbe et la végétation tendre similaire dans le secteur privé et dans les loisirs les zones du jardin qui ne sont pas accessibles avec une tondeuse à gazon.
L'appareil ne doit pas être utilisé dans les jardins publics, les parcs, des centres sportifs ou au bord des routes ainsi que dans l'agriculture, l'artisanat et la sylviculture.
Il est interdit d'utiliser cette tondeuse à gazon pour la coupe ou l'entretien du gazon.
Couper :
- Haie, arbustes et buissons,
- Fleurs,
- En termes de compostage. Sinon, il y a un risque de blessure.

LA MISE EN MARCHE ET L'ARRÊT DU COUPE-BORDURES (FIG.1)

- Pour démarrer le coupe-bordures : Appuyer sur la touche de verrouillage (20) puis sur la gâchette (21). Relâchez le bouton de verrouillage une fois le moteur démarré.
- Pour arrêter la tondeuse : Relâchez la détente.

UTILISATION DU PRODUIT (FIG.9)

Suivez ces étapes pour faire fonctionner le coupe-bordures.
- Branchez le cordon d'alimentation de la tondeuse dans une rallonge électrique approuvée pour l'extérieur. Se reporter à la section "Électricité Règles de sécurité" plus haut dans ce manuel. Si votre appareil est fourni avec un câble de 12M, il se peut que le câble de rallonge ne soit pas nécessaire.

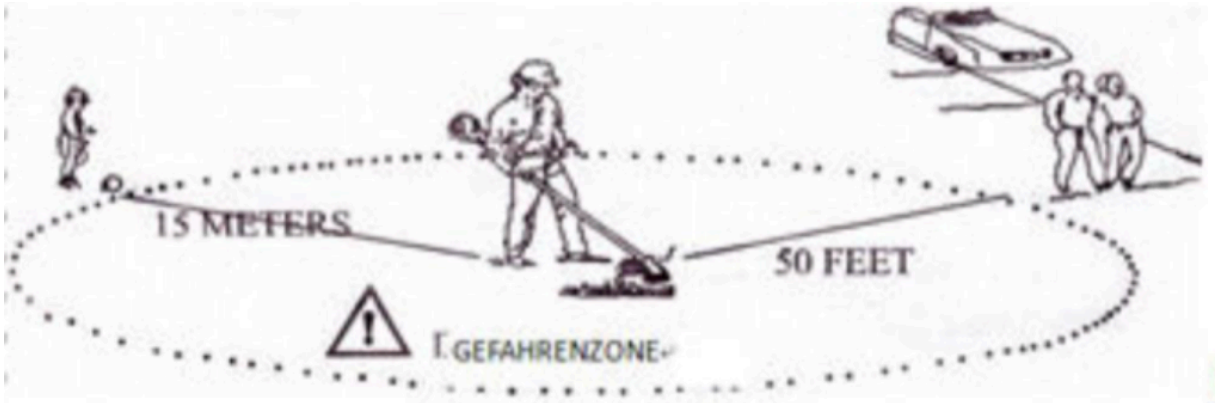

- Une fois l'appareil connecté à l'alimentation électrique, l'indicateur affichera un voyant bleu.
- Placez la sangle d'épaule (FIG.6) par-dessus votre épaule du côté opposé à l'unité. Ajustez la bandoulière à la longueur la plus confortable.
- Tenez le coupe-bordures avec votre main droite sur la poignée de la gâchette et votre main gauche sur le devant de la poignée.
  REMARQUE : Garder une prise ferme avec les deux mains pendant le fonctionnement.
- Placez la tondeuse sur le côté de votre corps avec le moteur derrière et loin de votre corps.
- Appuyez sur le bouton de verrouillage et déclenchez l'interrupteur d'arrêt d'urgence.
- Le coupe-bordures va augmenter la vitesse de façon constante.
- Taillez le gazon et les mauvaises herbes dans un mouvement de droite à gauche avec la ligne parallèle au sol.
  REMARQUE : Si la machine est surchargée, la protection thermique à l'intérieur de l'unité coupe le coupe-bordures. Éteignez le pendant environ 10 minutes avant de l'allumer à nouveau. La tondeuse à gazon devrait alors démarrer.
- Pour éteindre le coupe-bordures, relâchez simplement la gâchette.

AVERTISSEMENT :
Après la mise hors tension, l'élément de coupe continue à tourner pendant quelques secondes. Restez vigilants jusqu'à l'arrêt complet de la machine.

CONSEILS DE COUPE

- Inspectez et dégagez la zone à tailler pour y déceler la présence de roches, de bris de verre ou de fils de fer qui pourraient être ou s'emmêler dans la ligne de coupe. Taillez seulement lorsque l'herbe ou les mauvaises herbes sont sèches.
- Garder la ligne de coupe parallèle au sol.
- Couper l'herbe ou les mauvaises herbes de plus de 20 cm de haut du haut vers le bas en petites quantités, afin d'empêcher l'herbe de s'enrouler autour de la tête de coupe, ce qui pourrait entraîner les conséquences suivantes les dommages dus à la surchauffe. Si de l'herbe s'enroule autour de la tête de coupe, arrêtez la tondeuse, débranchez-la et enlevez l'herbe.
- Déplacez lentement le coupe-bordures à l'intérieur et à l'extérieur de la zone que vous coupez, en gardant le coupe-bordures à l'intérieur et à l'extérieur de la zone de coupe à hauteur de coupe souhaitée.

- Utilisez la pointe de la ligne pour faire la coupe. Ne forcez pas l'assemblage de la tête de coupe à ne pas la couper herbe.
- Sortez une ligne après chaque utilisation pour éviter que la ligne ne se rétracte dans la tête de coupe.
- L'extrémité de la ligne de coupe s'use en cours d'utilisation, ce qui réduit l'andain de coupe. Si la ligne n'est pas avancée occasionnellement, il s'usera jusqu'à l'œillet. Lorsque la tondeuse s'arrête, la ligne tend à pour se détendre et peut se rétracter dans la tête de coupe. Si cela se produit, débranchez le cordon d'alimentation.
- Retirez la bobine, refaites passer la ligne par les œillets et remontez la bobine.
- Évitez de frapper des objets avec la ligne, tels que des clôtures en chaîne ou du béton, car cela provoque une usure rapide.
- Ne jamais traîner la tête de coupe sur le sol pendant l'opération de coupe.

UTILISATION DE LA DÉBROUSSAILLEUSE (FIG.7 ET FIG.10)

Tenir la débroussailleuse avec la main droite sur la poignée de la gâchette et la main gauche sur la poignée gauche. Gardez une prise ferme avec les deux mains pendant le fonctionnement. La débroussailleuse doit être tenue dans une position confortable à l'aide de la poignée de déclenchement à peu près à la hauteur de la hanche. Maintenez votre adhérence et votre équilibre sur les deux pieds. Positionnez-vous afin que vous ne soyez pas déséquilibré par la réaction de rebond de la lame de coupe.

Ajuster l'endosser dragonne jusqu'à position la débroussailleuse à position d'utilisation confortable et de s'assurer que la sangle d'épaule réduira le risque de contact avec la lame pour l'opérateur. Soyez extrêmement prudent lorsque vous utilisez la lame avec cet appareil. La poussée de la lame est la réaction qui peut se produire lorsque la lame de filature entre en contact avec tout ce qu'elle ne peut pas couper. Ce contact peut faire en sorte que le pour s'arrêter un instant, et soudain "pousser" l'appareil loin de l'objet qui a été touché.

Cette réaction peut être suffisamment violente pour que l'opérateur perde le contrôle de l'appareil.

La poussée peut se produire sans avertissement si la pale s'accroche, décroche ou se bloque.

Il est plus probable que cela se produise dans les régions où il est difficile de couper le matériau. Pour faciliter la coupe et assurer la sécurité, s'approcher des mauvaises herbes qui sont coupées à partir de la table de coupe de droite à gauche. En cas de rencontre d'un objet inattendu ou d'un stock ligneux, ceci pourrait minimiser la réaction de poussée des pales.

LAME TROIS DENTS

La lame TROIS DENTS n'est adaptée qu'aux mauvaises herbes pulpeuses et aux vignes. Quand la lame s'émousse, elle peut être retournée pour prolonger la durée de vie de la lame. Ne pas aiguiser la lame TROIS DENTS.

TECHNIQUE DE COUPE - AVERTISSEMENT DE LAME :

Des précautions extrêmes doivent être prises lors de l'utilisation des lames afin d'assurer un fonctionnement en toute sécurité. Lire les renseignements de sécurités pour un fonctionnement sûr à l'aide de la lame, reportez-vous à la section "Règles de sécurité" plus haut dans ce manuel.

- Tenez toujours la débroussailleuse avec les deux mains lorsque vous travaillez.

- Tenez fermement les deux poignées.
- Maintenez votre adhérence et votre équilibre sur les deux pieds. Positionnez-vous de façon à ne pas être dessiné par la réaction de rebond de la lame de coupe.
- Inspectez et dégagez la zone de tout objet caché comme le verre, les pierres, le béton, clôtures, fils, bois, métal, etc.
- N'utilisez jamais les lames près des sentiers, des clôtures, des poteaux, des bâtiments ou d'autres objets inamovibles.
- Ne jamais utiliser une lame après avoir heurté un objet dur sans d'abord l'inspecter pour vérifier qu'il n'est pas endommagé. Ne pas utiliser si des dommages sont détectés.
- L'unité est utilisée comme faux, coupant de droite à gauche dans un large mouvement de balayage.
- Le protecteur de lame (6) protège la lame lorsque l'outil est stocké ou transporté.

LAME DE COUPE POUR LA COUPE DE LA LIGNE DE PROTECTION (FIG2)
Cette tondeuse est équipée d'un coupe-bordures de coupe en ligne.
(23) sur le protecteur. Pour une coupe optimale, avancez la ligne jusqu'à ce qu'elle soit coupée à la longueur voulue par l'outil.
Avancez en ligne chaque fois que vous entendez le moteur tourner plus vite que d'habitude. Cela permettra de maintenir la meilleure performance et garder la ligne assez longtemps pour avancer correctement.

AVERTISSEMENT :
Utilisez uniquement des pièces de rechange identiques lors de l'entretien de ce produit. Utilisation de toute autre pièce peut créer un danger ou endommager le produit.

REMPLACEMENT DE LA LIGNE DE COUPE ET DE LA BOBINE (FIG.3)
Lorsque votre ligne de coupe s'use, des bobines de rechange sont disponibles chez notre détaillant local.

- Relâchez la détente.
- Débranchez la tondeuse.

AVERTISSEMENT :
S'assurer que la tête de coupe cesse de tourner. Le contact avec une tête de coupe rotative peut provoquer des blessures corporelles.

- Retirez le bouton de déclenchement en le tournant dans le sens des aiguilles d'une montre.
- Retirer la bobine vide (5).
- Nettoyez soigneusement la tête de coupe. Inspectez la tête de coupe pour vérifier qu'elle n'est pas endommagée ou usée.
- Tenez les bobines de façon à ce que le côté de l'onglets soit positionné vers le haut.

REMARQUE : Sur la nouvelle bobine, les extrémités des lignes sont fixées dans des fentes sur les languettes. Relâchez la ligne à partir des onglets, déroulez environ 15 cm de ligne et fixez de nouveau les lignes dans les onglets.

- Insérez les suspentes de la nouvelle bobine dans les œillets de la tête de coupe.

- Placer le tiroir sur le connecteur d'entraînement.

REMARQUE : Pour installer le tiroir, vous devrez peut-être le tourner légèrement.
REMARQUE : Si la ligne s'emmêle ou se brise au niveau des œillets, retirez la bobine, réintroduisez la ligne à travers les œillets et remontez la bobine sur le coupe-bordure.

- Relâchez les suspentes des languettes en tirant fortement sur chaque suspente tout en appuyant sur la bobine vers le bas.
- Poussez le tiroir vers le bas pour faire apparaître l'arbre d'entraînement.
- Placez le bouton de déclenchement sur l'arbre d'entraînement.
- Toujours placer le protecteur de lame (6) sur la lame avant de ranger ou de transporter le produit. Soyez prudent pour éviter les dents tranchantes de la lame.

Réglage de la tension de la chaîne

La chaîne de la scie a des arêtes très tranchantes.
Faites toujours attention à la tension de la chaîne. Une chaîne non tendue augmente le risque d'accident.
Si elle est détendue, la chaîne pourrait sauter hors du guide, pourrait blesser l'opérateur et l'endommager. Une chaîne détendue s'allume très rapidement et le pignon de chaîne et le rail de guidage s'allument.

1. Dévisser l'écrou de blocage.
2. Tourner la vis de réglage jusqu'à ce que la chaîne soit fixée

Remplacement du guide et de la chaîne

1. Dévisser l'écrou de blocage et retirer le carter de pignon.
2. Retirer la chaîne de la scie et le guide-chaîne
3. Vous pouvez maintenant remplacer le guide-chaîne ou la chaîne.

Installation du guide-chaîne et de la chaîne du guide-chaîne

1. Fixez la chaîne de la scie au guide-chaîne.
2. Positionner le rail de guidage de manière à ce que les goujons de tension de chaîne s'insèrent dans le rail de guidage.

Veillez à ce que la chaîne de la scie tourne dans le bon sens !

1.remontez le carter de pignon et serrez légèrement l'écrou de blocage.
2.fixer la vis de réglage
3.serrer l'écrou de blocage

La chaîne ne doit pas s'affaisser, mais il doit être possible de la déplacer de quelques millimètres de l'axe de la chaîne pour retirer la barre de scie.
Changement d'équipement de scie à chaîne à taille-haie
1 Dévissez deux vis à six pans creux à l'aide de la clé à six pans creux et retirez la clé à six pans creux.

2.insérer l'équipement de taille-haie dans le tube, ajuster les trous de montage dans le tube et serrer les vis.
3.Serrez les deux vis à six pans creux.

L'épaisseur des branches coupées avec ce taille-haie est d'environ 3/16" (5mm).
N'essayez jamais de couper des branches plus épaisses, car cela pourrait endommager l'arbre.
Guidez le taille-haie.

Réglage de l'angle de coupe
1. Arrêter le moteur.
2 Soulevez le levier de verrouillage et poussez le levier de réglage vers le bas.
3. ajuster l'angle des tranchants à l'angle désiré et relâcher la main.
Remarque : Lubrifier les engrenages toutes les 4heures d'utilisation

4. Manipuler la vis fixe à l'aide de deux vis à tête cylindrique M6x25M6x20,
5. Lorsque les exigences relatives à l'emballage doivent être desserrées
31. Vis à tête cylindrique M6x25, desserrer les 2 cercles vers la gauche.

6. Resserrer la lame niveau
31. Vis à tête cylindrique M6x25, serrer 2 cercles vers la droite.
La lame ne sera pas complètement pliée, assurant ainsi l'utilisation des exigences de sécurité et de sûreté.

Changement de l'équipement de taille-haie à tronçonneuse

La même procédure que celle décrite ci-dessus.

Montage de la brosse moteur (couteau de coupe)
Installation de la brosse moteur (cordon de coupe)

La même procédure que celle décrite ci-dessus. Montage de la brosse moteur (couteau de coupe)
Un capot de protection est utilisé sur la machine pour la tête filetée et pour l'outil de coupe métallique.

Ceci vous permet découvrir les deux modes de fonctionnement avec un seul capot de protection. Le capot de protection est conçu pour tous les travaux.

Réglage de la chaine

Contrôle de l'accès au lit
Pour votre sécurité et pour prolonger la durée de vie de votre équipement est très important, de prendre quelques instants pour vérifier l'état du moteur avant de le démarrer.
Vérifier le moteur. Assurez-vous de régler tous les problèmes que vous rencontrez, ou le faire réparer par votre service après-vente.
Avant de commencer les tests préliminaires, s'assurer que l'interrupteur est en position OFF.

Toujours vérifier les points suivants avant de démarrer le moteur :
Fixation correcte de la tête de coupe
Utilisation simple des interrupteurs
La bougie d'allumage est solidement fixée. Si la bougie est desserrée, des étincelles et l'inflammation subséquente du mélange de carburant.
Veillez à ce que les poignées soient propres pour que la faux puisse être guidée en toute sécurité.
La tête de coupe doit se déplacer librement.
Si vous avez des doutes lors de la mise en service de la faucille, demandez l'avis d'un spécialiste.

Carburant et huile de chaîne

L'essence est inflammable. Évitez de fumer ou d'allumer des flammes ou des étincelles à proximité de l'appareil.
Arrêtez le moteur et laissez-le refroidir avant de démarrer la machine.
Faites le plein à au moins 3m de ce point avant de démarrer le moteur.

Déclenchement de l'appareil
Mélanger de l'essence sans plomb avec de l'huile moteur 2 temps refroidie à l'air dans un rapport de mélange de 40:1.
- Ces machines sont certifiées pour fonctionner à l'essence sans plomb.
- Assurez-vous d'utiliser de l'essence ayant un indice d'octane d'au moins 93.
- Si vous utilisez de l'essence avec un indice d'octane inférieur à celui prescrit, il y a un risque, que la température du moteur augmente, ce qui entraîne des problèmes de moteur tels que le grippage des pistons
- L'essence sans plomb est recommandée pour réduire la pollution de l'air dans l'intérêt de la santé et de l'environnement.
- De l'essence ou de l'huile de mauvaise qualité peut endommager les joints, la conduite de carburant et le réservoir de carburant du moteur.

Huile moteur
Utilisez de l'huile moteur SAE#10W-30 pour toute l'année ou SAE#30 ~#40 pour l'été et SAE#40 pour l'hiver.

Consignes de sécurité
Avant d'utiliser le moteur pour la première fois, lisez les "Consignes de sécurité" et "Vérification avant".

- Tenez l'appareil fermement et solidement avec les deux mains.
- Travaillez de manière réfléchie et n'exposez personne à des dangers pendant le fonctionnement.
- Ne travaillez pas si la visibilité et les conditions d'éclairage ne sont pas bonnes.
- Observer la tête de coupe.
- Ne jamais travailler debout sur une échelle.
- Ne travaillez que sur des surfaces fermes et stables.
- Au cours du processus de travail, s'assurer qu'il n'y a pas de personnes ou d'animaux à proximité de 10mètres. Arrêtez immédiatement le moteur si quelqu'un, surtout des enfants, passe dans la zone de sécurité.
- N'utilisez la machine qu'à la lumière du jour.

Problème	Cause possible	Solution
La ligne n'avance pas quand	1. La ligne est soudée à elle-même. 2. Pas assez de suspentes sur la bobine. 3. La ligne est usée trop courte en appuyant et en relâchant le bouton de déclenchement. 4. La ligne est emmêlée sur la bobine. Ligne de coupe (plus haut dans ce manuel).	Lubrifier avec un spray silicone le bouton de déclenchement du robinet Installer plus de ligne (Voir la section "Remplacement de la ligne de coupe" plus haut dans ce manuel). Tirez les suspentes en alternance. Retirer la conduite de la bobine et rembobiner (voir "Remplacement de l'appareil"). Nettoyer les parties concernées de la machine.
L'herbe s'enroule autour	Coupe de l'herbe haute au niveau de l'arbre de fixation au sol et du coupe-bordures niveau. assemblage de la tête 1. Protection contre les surcharges activé 2. Fusible du réseau principal 3. Unité défectueuse	Coupez l'herbe haute du haut vers le bas. 1. Attendre 10 minutes avant de redémarrer 2. Vérifier le fusible 3. Contacter le revendeur pour vérifier les dommages

Les déchets électriques et électroniques ne doivent pas être jetés avec les ordures ménagères. S'il vous plaît recycler là où il y a des installations. Renseignez-vous auprès des autorités locales ou de votre détaillant pour obtenir des conseils en matière de recyclage.

FICHE DE RECLAMATION A RETOURNER : SAV@GPS-GROUP.FR

Renseignements client :

NOM :	
PRENOM :	
TEL :	
EMAIL :	
PRODUIT :	
REF PRODUIT	
N° COMMANDE/SERIE (Inscrit sur le carton ou sur l'étiquette) :	

Détail de la réclamation :

Pièces à fournir dans votre mail à sav@gps-group.fr :

- Fiche réclamation dument remplie
- Photos et vidéos attestant de la panne/dysfonctionnement
- Si pièce manquante : Lettre / numéros de la pièce et nombre de pièce manquante (cf : le manuel)
- Facture CDISCOUNT

1. Champ d'application

1.1. Conditions générales.
Ces conditions générales de service après-vente régissent le service après-vente qui sera assuré dans le cadre de vente d'articles de marque MYTECK, POILS & PLUMES, LUCIEN LE JARDINIER ou de toute autre marque exploitée par GPS Monaco Group (les « Produits »), quelles que soient les conditions clauses pouvant figurer sur les documents de l'acheteur.

1.2. SAV.
Le service après-vente sera pris en charge par GPS Monaco Group auprès du consommateur utilisateur final (le « Client »), client de l'acheteur-distributeur CDISCOUNT des Produits (le « Distributeur »).

2. Garantie

2.1. Garantie légale de conformité.
Conformément aux articles L.211-4 et suivants du Code de la consommation, seul le Distributeur assure au consommateur la garantie légale de conformité pendant une durée de deux ans sur les Produits qu'il leur vend, à compter de la délivrance du Produit. Cette obligation relève de la seule responsabilité juridique du Distributeur et ne saurait être imputée à GPS Monaco GROUP.

2.1.1. Texte de loi.
Conformément aux dispositions de l'article L.211-15 du Code de la consommation, les articles L. 211-4, L. 211-5 et L. 211-12 dudit code ainsi que l'article 1641 et le premier alinéa de l'article 1648 du code civil, sont reproduits ci-après :

Article L211-4
« Le vendeur est tenu de livrer un bien conforme au contrat et répond des défauts de conformité existant lors de la délivrance. Il répond également des défauts de conformité résultant de l'emballage, des instructions de montage ou de l'installation lorsque celle-ci a été mise à sa charge par le contrat ou a été réalisée sous sa responsabilité. »

Article L211-5
« Pour être conforme au contrat, le bien doit :
1° Être propre à l'usage habituellement attendu d'un bien semblable et, le cas échéant :
- correspondre à la description donnée par le vendeur et posséder les qualités que celui-ci a présentées à l'acheteur sous forme d'échantillon ou de modèle ;
- présenter les qualités qu'un acheteur peut légitimement attendre eu égard aux déclarations publiques faites par le vendeur, par le producteur ou par son représentant, notamment dans la publicité ou l'étiquetage ;
2° Ou présenter les caractéristiques définies d'un commun accord par les parties ou être propre à tout usage spécial recherché par l'acheteur, porté à la connaissance du vendeur et que ce dernier a accepté. »

Article L211-12
« L'action résultant du défaut de conformité se prescrit par deux ans à compter de la délivrance du bien. »

Article 1641
« Le vendeur est tenu de la garantie à raison des défauts cachés de la chose vendue qui la rendent impropre à l'usage auquel on la destine, ou qui diminuent tellement cet usage que l'acheteur ne l'aurait pas acquise, ou n'en aurait donné qu'un moindre prix, s'il les avait connus. »
Article 1648
« L'action résultant des vices rédhibitoires doit être intentée par l'acquéreur dans un délai de deux ans à compter de la découverte du vice. »

2.2.1. Période de garantie.
La durée de la garantie conventionnelle des Produits est de :
(i) Deux pour les produits type animalerie, jardin, BBQ ;
(ii) Six mois pour les batteries ;
La période de garantie commence à courir à compter du jour d'achat du
Produit.

En application de l'article L.211-16 du Code de consommation, toute période d'immobilisation du Produit en SAV d'au moins sept jours pour une remise en état couverte par la garantie conventionnelle viendra s'ajouter à la durée de la garantie qui restait à courir à la date de la demande d'intervention du Client ou de la mise à disposition pour réparation du Produit en cause, si cette mise à disposition est postérieure à la demande d'intervention.

2.2.2. Réparation ou remplacement.
Si pendant la période de garantie, le Produit s'avère défectueux en raison d'une défaillance du matériel ou de sa fabrication, GPS Monaco GROUP s'engage à assurer la réparation ou le remplacement, sans facturer la main-d'œuvre et les pièces. GPS Monaco GROUP se réserve le choix discrétionnaire, en fonction du coût engendré, de réparer le Produit ou de le remplacer par un modèle identique ou équivalent, ou de rembourser le produit.

2.2.3. Conditions.
La réparation, le remplacement ou le remboursement sera effectué, uniquement sur présentation des documents suivants par email à sav@gps-group.fr :
• fiche de réclamation dûment remplie ;
• copie de la facture CDISCOUNT, indiquant la date d'achat, le type du Produit, a référence du modèle et le nom du Distributeur ;
• le numéro de série de la commande (numéros de commande figurant sur le carton) ;
• Photos ou vidéo attestant de la panne, casse ou autre.
Nos services rentreront en contact avec vous après étude de votre dossier de réclamation sous 72h
Si, nos services reviennent vers vous pour le renvoi de votre produit pour analyse, ces documents sont à joindre impérativement au Produit lors de l'envoi.
GPS Monaco GROUP pourra refuser sa garantie, si les documents mentionnés ne sont pas présentés ou si les informations qu'ils contiennent sont incomplètes, illisibles ou incohérentes.

2.2.4. Exclusions de garanties.
La garantie GPS Monaco group n'est pas applicable dans les cas suivants :
• Usure normale des Produits ;
• Frais de renvoi du produit
• Frais d'analyse de panne dans le cas où la défaillance du produit serait liée à une mauvaise utilisation ou réparation ou modification.
• Coûts de transports et tous les risques encourus lors du transport ayant un rapport direct ou indirect avec la garantie du Produit ;
• Installation ou utilisation du Produit en contradiction avec les standards techniques ou de sécurité en vigueur et notamment utilisation contraire aux instructions fournie dans le guide d'utilisation ou dans les consignes de sécurité ;
• Modifications ou réparations effectuées en dehors des personnes agrées par GPS Monaco GROUP ;

• Remplacement des consommables telle que batteries, rotofil, lames, accessoires (liste non exhaustive) ;
• Numéro de série, étiquette ou plaque signalétique, arraché, illisible, non disponible ;
• Accessoire non conforme ou endommagé ;
• Acte volontaire, négligence ou faute du Client (utilisation ou entreposage contraire aux instructions, anormal ou inapproprié, fausse manœuvre, etc.) ;
• Causes extérieures au Produit, telles que (sans que cette liste soit limitative) : foudre, incendie, surtension électrique, immersion, intempérie etc ;
D'une manière générale, les différents Produits GPS Monaco GROUP sont conformes à différentes normes européennes. Les différents modèles de Produits répondent à des normes différentes.

• En ce qui concerne les intrusions de corps solides et liquides, la garantie GPS Monaco GROUP sera exclue lorsque l'utilisation du Client révèle des conditions d'utilisation excédant l'indice de protection applicable au Produit en cause ;

• En ce qui concerne la chute ou le choc des Produits, la garantie GPS Monaco GROUP sera exclue lorsque l'utilisation du Client révèle des conditions d'utilisation non conformes à l'usage normal, raisonnable et/ou approprié des produits (à titre indicatif, choc volontaire, acte négligeant, etc.)
Le rapport du service technique et le constat justifiant l'exclusion font foi et seront opposables au Client.

2.2.5. Produits hors garanties.
En cas d'exclusion de garantie, pour quelle que raison que ce soit (délai, conditions non remplies, etc.) :
(i) Le rapport du service technique sera accompagné d'un devis et d'un constat justifiant de l'exclusion ;
En cas de refus du devis de réparation avec restitution du Produit par le Client, des frais de gestion et d'expédition seront facturés à hauteur de 50 euros TTC.
En cas de refus de devis et non-paiement des frais dans un délai de 90 jours à compter de la date de réception du devis, le Produit sera considéré comme abandonné par le Client et pourra être détruit par le réparateur agréé ou GPS Monaco GROUP, auquel cas aucun dédommagement ne pourra être demandé à GPS Monaco GROUP.

(ii) La demande de réparation du Produit par le Client fera l'objet d'une facturation des frais de réparation, de gestion et de port, auprès du Client.

3. Garantie après réparation

3.1. Durée.
La garantie des réparations effectuées par GPS Monaco GROUP est d'une durée de six mois à compter de la date de réexpédition et s'applique exclusivement sur la ou les fonctions objet de la précédente intervention, à l'exclusion de toute autre.

3.2. Frais.
Les frais de port, d'emballage, d'assurance, d'expédition sont à la charge du Client. Les frais de réexpédition sont à la charge de GPS Monaco GROUP.

4. Mise en œuvre de la garantie

4.1. Conditions.
Outre les cas d'exclusions et de délais, la mise en œuvre de la garantie suppose le respect par le Client des conditions stipulées à l'article 2.2.3. Notamment, le Client devra communiquer la fiche de réclamation SAV dûment signé accompagné des documents indiqués.

4.2. Contact.
La demande d'intervention devra être adressée, dans un délai de 48 heures à compter de la découverte de la défaillance ma email à sav@gps-group.fr.
La demande d'intervention devra spécifier en détail, pour chaque Produit, le dysfonctionnement constaté et le détail de la prestation demandée.

5. Garantie spécifique GPS Monaco GROUP panne au déballage.

5.1. Définition.
Cette garantie s'applique uniquement aux cas de panne du Produit lors de sa mise en service. En fonction de la nature de la panne, des stocks disponibles et du souhait du Client, cette garantie couvre la réexpédition du Produit réparé ou d'un produit d'échange de valeur équivalente, sous 60 jours ouvrés.

5.2. Mise en œuvre.
Cette garantie doit être signalée dans un délai de 5jours francs à compter du jour d'achat du Produit, dans les conditions stipulées à l'article 2.4.2 ci-dessus, avec une description précise du problème rencontré avec le Produit.

5.3. Dès réception de la demande et si le Produit rentre dans la garantie de la panne au déballage, GPS Monaco GROUP adressera au Client un numéro d'accord de retour.
Le Produit devra être retourné non utilisé dans son emballage d'origine même si celui-ci a été ouvert. Il devra être accompagné de tous ses accessoires et accompagnée des documents indiqués à l'article 2.2.3 ;
Si le Produit ne correspond pas à une panne au déballage, il sera (i) retourné, aux frais du Client, ou (ii) requalifié sous le motif adéquat.

5.4. Exclusions.
La garantie GPS Monaco GROUP panne au déballage n'est pas applicable dans les cas suivants
• Panne au déballage non avérée après diagnostic de la panne par les services GPS Monaco GROUP;
• Panne imputable à une mauvaise utilisation du Produit ;
• Produits ouverts ou démontés ou utilisé ;
• Dommages, pannes, défaillances ou défauts imputables à des causes d'origine externe (transport, entreposage…) ;
• Dommages dus à la corrosion, à l'oxydation ;
• Dommages dus à un problème d'alimentation externe au Produit (par exemple, branchement sur une prise défectueuse).